PINHALENSE | CAFÉ

MOINHO

Moinho de café para laboratório vertical de inox

Imagens ilustrativas

MLVI-5N

Informações técnicas

Imagens ilustrativas - Não jogue este impresso em vias públicas

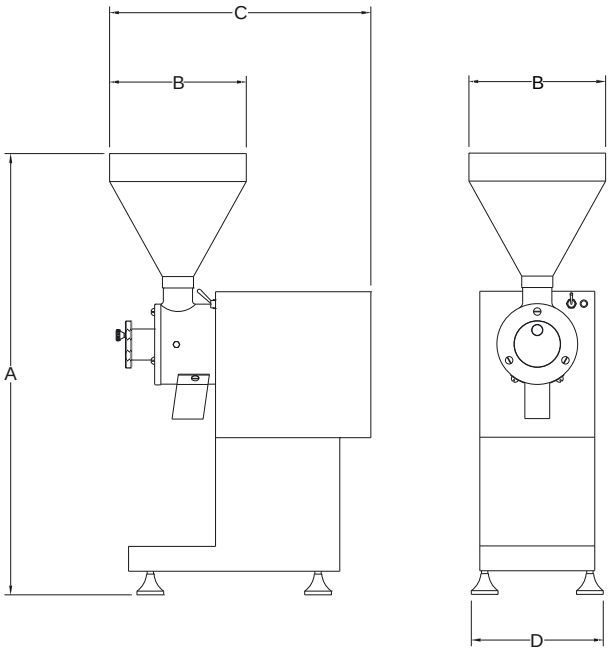

MLVI-5N

TIPO	DIMENSÕES m			
	A	B	C	D
MLV-5N	0,70	0,25	0,45	0,25
MLVI-5N	0,70	0,25	0,45	0,25

TIPO	CAPACIDADE	MOTOR ELÉTRICO	PESO LÍQUIDO	VOLUME
	kg/h	HP	kg	m³
MLV-5N	2	0,5	28,5	0,06
MLVI-5N	2	0,5	28,5	0,06

Reservamos o direito de alterar as características técnicas sem aviso prévio.

Visite nosso site e conheça nossa linha de torradores e moinhos.

TMC-04

MLV-5N

MV-50N

PINHALENSE

Rua Honório Soares, 80
Espírito Santo do Pinhal - SP - Brasil
CEP 13.990-000
Fone [19] 3651-9200 Fax [19] 3651-9204
www.pinhalense.com.br