PINHALENSE | CAFÉ

TORRADOR

Torrador de café para 4kg com moinho

Imagens ilustrativas

TMC-04

Informações técnicas

Imagens ilustrativas - Não jogue este impresso em vias públicas

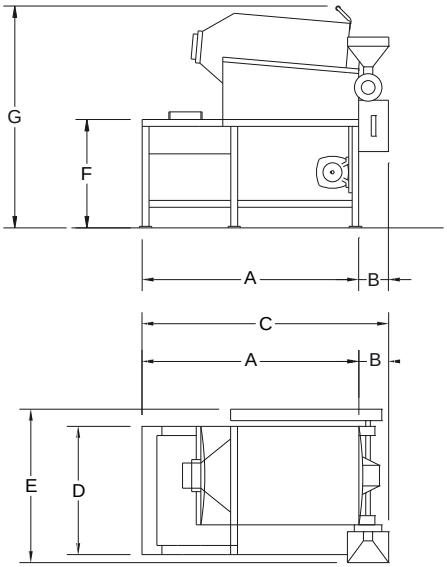

TMC-04

TIPO	DIMENSÕES								
	m								l
	A	B	C	D	E	F	G	H	
TC-02	0,90	-	-	-	0,50	-	1,10	-	-
TMC-02	0,90	-	-	-	0,50	-	1,10	-	-
TC-04	1,05	0,15	1,25	0,45	0,50	0,70	1,15	-	-
TMC-04	1,05	0,15	1,25	0,45	0,50	0,70	1,15	-	-
TC-10	1,35	0,45	1,80	0,55	0,75	0,65	1,20	1,00	0,10
TMC-10	1,35	0,45	1,80	0,55	0,75	0,65	1,20	1,00	0,10

TIPO	CAPACIDADE	MOTOR ELÉTRICO	TEMPO	PESO LÍQUIDO	VOLUME
	kg	HP	min.	kg	m³
TC-02	2	-	-	-	-
TMC-02	2	-	-	-	-
TC-04	4	1 / 4	30 / 40	50	0,70
TMC-04	4	1 / 4	30 / 40	60	0,70
TC-10	10	1 / 2	30 / 50	140	1,60
TMC-10	10	1 / 2	30 / 50	160	1,60

Reservamos o direito de alterar as características técnicas sem aviso prévio.

Visite nosso site e conheça nossa linha de torradores

TMC-02

TC-04

TMC-10

PINHALENSE

Rua Honório Soares, 80
Espírito Santo do Pinhal - SP - Brasil
CEP 13.990-000
Fone [19] 3651-9200 Fax [19] 3651-9204
www.pinhalense.com.br